XAJE SERIES

Pompe JET autoadescanti a controllo elettronico integrato

XAJE P

Materiali

- Corpo motore in Aisi 304
- Corpo pompa e flange motore in tecnopolimero
- Albero in acciaio Aisi 420
- Diffusore, venturi e girante in noryl
- Calotta posteriore in polipropilene tecnico
- Piede d'appoggio in Aisi 304
- Piedi antivibranti in gomma
- Tenuta meccanica in ceramica / grafite
- Camera d'olio sulla tenuta
- Bulloneria acciaio Inox A2
- O-ring in NBR70
- Cavo elettrico H07RN8-F 10mt. con spina schuko
- Scheda elettronica tropicalizzata a norme Rohs
- Motore classe di isolamento F

XAJE B

Materiali

- Corpo pompa e corpo motore in Aisi 304
- Flange motore in tecnopolimero
- Albero in acciaio Aisi 420
- Diffusore, venturi e girante in noryl
- Calotta posteriore in polipropilene tecnico
- Piede d'appoggio in Aisi 304
- Piedi antivibranti in gomma
- Tenuta meccanica in ceramica / grafite
- Camera d'olio sulla tenuta
- Bulloneria acciaio Inox A2
- O-ring in NBR70
- Cavo elettrico H07RN8-F 10mt. con spina Schuko
- Scheda elettronica tropicalizzata a norme Rohs
- Motore classe di isolamento F

XAJE SD

Materiali

- Corpo pompa e corpo motore in Aisi 304
- Flange motore in tecnopolimero speciale
- Albero in acciaio Aisi 420
- Diffusore, venturi e girante in noryl
- Calotta posteriore in acciaio Aisi 304
- Piede d'appoggio in Aisi 304
- Piedi antivibranti in gomma
- Tenuta meccanica in ceramica / grafite
- Doppia guarnizione a labbro
- Camera d'olio sulla tenuta
- Bulloneria acciaio Inox A2
- O-ring in NBR70
- Cavo elettrico H07RN8-F 10mt. con spina Schuko
- Scheda elettronica tropicalizzata a norme Rohs
- Motore classe di isolamento F

Descrizione

Tecnologia UP/Down Water per installazione sommersa, in superficie e interrata.
Sistema computerizzato di erogazione automatica dell'acqua e protezione pompa contro la marcia a secco. Antiblocking system ogni 72 ore di inattività.
Classe di protezione IP 68.

Le versioni monofase e trifase della **serie XJE**, non prevedono la tecnologia a controllo elettronico integrato.

Applicazioni

- Pressurizzazione domestica
- Media irrigazione a scorrimento o a pioggia
- Svuotamento serbatoi o travasi

Liquido pompato:
acqua pulita senza parti abrasive in sospensione.
Temperatura acqua pompata +2°C ÷ +40°C
Temperatura aria max +45°C
Profondità di immersione max 5 m
Taratura pressione di accensione 2.2 bar

Versioni CE

Con Kit condensatore esterno per tutti i modelli

- *Cavo elettrico H07RN8-F lungh. 9 mt Pompa/box*
- *Cavo elettrico H07RN8-F lungh. 1mt con spina Schuko*
- *Box portacondensatore classe di protezione IP 55*

Valvola di ritegno in tecnopolimero con otturatore e molla calibrata in AISI 316 (di serie nella versione Automatica)

Girante in tecnopolimero per tutti i modelli

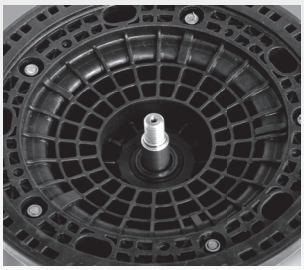

Supporto motore tecnopolimero per modelli XAJE P e XAJE B

XAJE SERIES

	Codice	P_2 Nom.		3 ~ 50Hz Amp.		1 ~ 50Hz Amp.	Cap µF	Q (lt/m) Portata							Dimensioni mm							Peso Kg
		kW	Hp	230 V	400 V	230 V		0	10	20	30	40	50	60	A	N	H	H1	N1	DNM	DNA	
								Hm totale in CA														
AUTO MONO	XAJE80P	0,60	0,8	-	-	4,5	16	40	33	30	24	20	15	-	447	204	226	163	136	1"¼	1"	11,5
AUTO MONO	XAJE100P	0,75	1	-	-	5,3	16	47	40	35	30	25	20	5	477	204	226	163	136	1"¼	1"	12
AUTO MONO	XAJE120P	0,90	1,2	-	-	5,9	18	51	45	40	34	30	24	8	477	204	226	163	136	1"¼	1"	13
AUTO MONO	XAJE80PCE	0,60	0,8	-	-	4,5	16	40	33	30	24	20	15	-	447	204	226	163	136	1"¼	1"	11,5
AUTO MONO	XAJE100PCE	0,75	1	-	-	5,3	16	47	40	35	30	25	20	5	477	204	226	163	136	1"¼	1"	12
AUTO MONO	XAJE120PCE	0,90	1,2	-	-	5,9	18	51	45	40	34	30	24	8	477	204	226	163	136	1"¼	1"	13
MAN MONO	XJE80P	0,60	0,8	-	-	4,5	16	40	33	30	24	20	15	-	447	204	226	163	136	1"¼	1"	11,5
MAN MONO	XJE100P	0,75	1	-	-	5,3	16	47	40	35	30	25	20	5	477	204	226	163	136	1"¼	1"	12
MAN MONO	XJE120P	0,90	1,2	-	-	5,9	18	51	45	40	34	30	24	8	477	204	226	163	136	1"¼	1"	13
MAN TRI	XJE80PT	0,60	0,8	2,2	1,5	-	-	40	33	30	24	20	15	-	447	204	226	163	136	1"¼	1"	11,5
MAN TRI	XJE100PT	0,75	1	3	1,9	-	-	47	40	35	30	25	20	5	477	204	226	163	136	1"¼	1"	12
MAN TRI	XJE120PT	0,90	1,2	3,6	2,3	-	-	51	45	40	34	30	24	8	477	204	226	163	136	1"¼	1"	13

	Codice	P_2 Nom.		3 ~ 50Hz Amp.		1 ~ 50Hz Amp.	Cap µF	Q (lt/m) Portata							Dimensioni mm							Peso Kg
		kW	Hp	230 V	400 V	230 V		0	10	20	30	40	50	60	A	N	H	H1	N1	DNM	DNA	
								Hm totale in CA														
AUTO MONO	XAJE80B	0,60	0,8	-	-	4,5	16	40	33	30	24	20	15	-	447	200	226	163	136	1"¼	1"	14,5
AUTO MONO	XAJE100B	0,75	1	-	-	5,3	16	47	40	35	30	25	20	5	477	200	226	163	136	1"¼	1"	15
AUTO MONO	XAJE120B	0,90	1,2	-	-	5,9	18	51	45	40	34	30	24	8	477	200	226	163	136	1"¼	1"	16
AUTO MONO	XAJE80BCE	0,60	0,8	-	-	4,5	16	40	33	30	24	20	15	-	447	200	226	163	136	1"¼	1"	11,5
AUTO MONO	XAJE100BCE	0,75	1	-	-	5,3	16	47	40	35	30	25	20	5	477	200	226	163	136	1"¼	1"	12
AUTO MONO	XAJE120BCE	0,90	1,2	-	-	5,9	18	51	45	40	34	30	24	8	477	200	226	163	136	1"¼	1"	13
MAN MONO	XJE80B	0,60	0,8	-	-	4,5	16	40	33	30	24	20	15	-	447	200	226	163	136	1"¼	1"	14,5
MAN MONO	XJE100B	0,75	1	-	-	5,3	16	47	40	35	30	25	20	5	477	200	226	163	136	1"¼	1"	15
MAN MONO	XJE120B	0,90	1,2	-	-	5,9	18	51	45	40	34	30	24	8	477	200	226	163	136	1"¼	1"	16
MAN TRI	XJE80BT	0,60	0,8	2,2	1,5	-	-	40	33	30	24	20	15	-	447	200	226	163	136	1"¼	1"	14,5
MAN TRI	XJE100BT	0,75	1	3	1,9	-	-	47	40	35	30	25	20	5	477	200	226	163	136	1"¼	1"	15
MAN TRI	XJE120BT	0,90	1,2	3,6	2,3	-	-	51	45	40	34	30	24	8	477	200	226	163	136	1"¼	1"	16

	Codice	P_2 Nom.		3 ~ 50Hz Amp.		1 ~ 50Hz Amp.	Cap µF	Q (lt/m) Portata							Dimensioni mm							Peso Kg
		kW	Hp	230 V	400 V	230 V		0	10	20	30	40	50	60	A	N	H	H1	N1	DNM	DNA	
								Hm totale in CA														
AUTO MONO	XAJE80SD	0,60	0,8	-	-	4,5	16	40	33	30	24	20	15	-	447	200	226	163	136	1"¼	1"	14,5
AUTO MONO	XAJE100SD	0,75	1	-	-	5,3	16	47	40	35	30	25	20	5	477	200	226	163	136	1"¼	1"	15
AUTO MONO	XAJE120SD	0,90	1,2	-	-	5,9	18	51	45	40	34	30	24	8	477	200	226	163	136	1"¼	1"	16
AUTO MONO	XAJE80CESD	0,60	0,8			4,5	16	40	33	30	24	20	15	-	447	200	226	163	136	1"¼	1"	11,5
AUTO MONO	XAJE100CESD	0,75	1			5,3	16	47	40	35	30	25	20	5	477	200	226	163	136	1"¼	1"	12
AUTO MONO	XAJE120CESD	0,90	1,2			5,9	18	51	45	40	34	30	24	8	477	200	226	163	136	1"¼	1"	13
MAN MONO	XJE80SD	0,60	0,8	-	-	4,5	16	40	33	30	24	20	15	-	447	200	226	163	136	1"¼	1"	14,5
MAN MONO	XJE100SD	0,75	1	-	-	5,3	16	47	40	35	30	25	20	5	477	200	226	163	136	1"¼	1"	15
MAN MONO	XJE120SD	0,90	1,2	-	-	5,9	18	51	45	40	34	30	24	8	477	200	226	163	136	1"¼	1"	16
MAN TRI	XJE80TSD	0,60	0,8	2,2	1,5	-	-	40	33	30	24	20	15	-	447	200	226	163	136	1"¼	1"	14,5
MAN TRI	XJE100TSD	0,75	1	3	1,9	-	-	47	40	35	30	25	20	5	477	200	226	163	136	1"¼	1"	15
MAN TRI	XJE120TSD	0,90	1,2	3,6	2,3	-	-	51	45	40	34	30	24	8	477	200	226	163	136	1"¼	1"	16
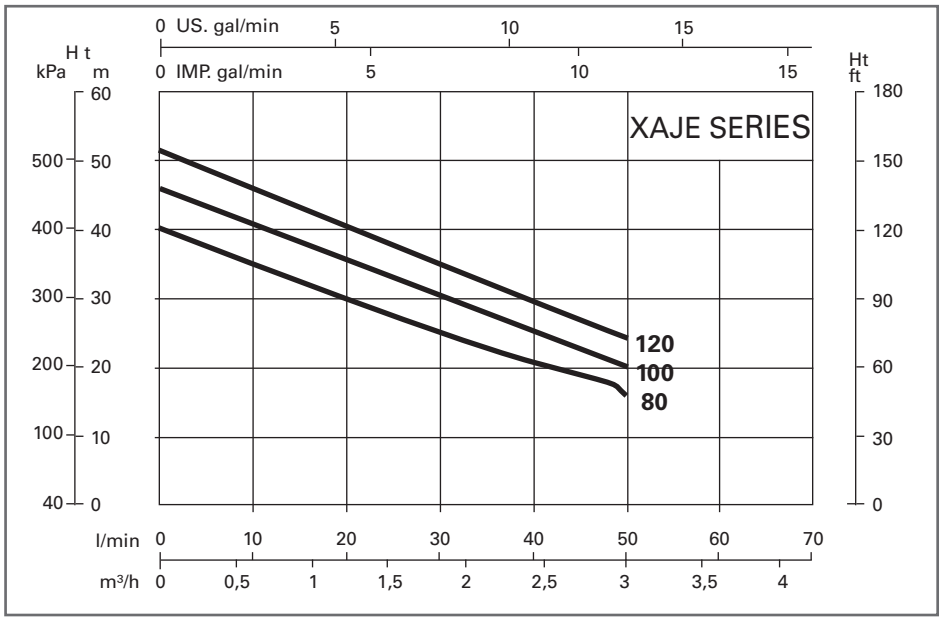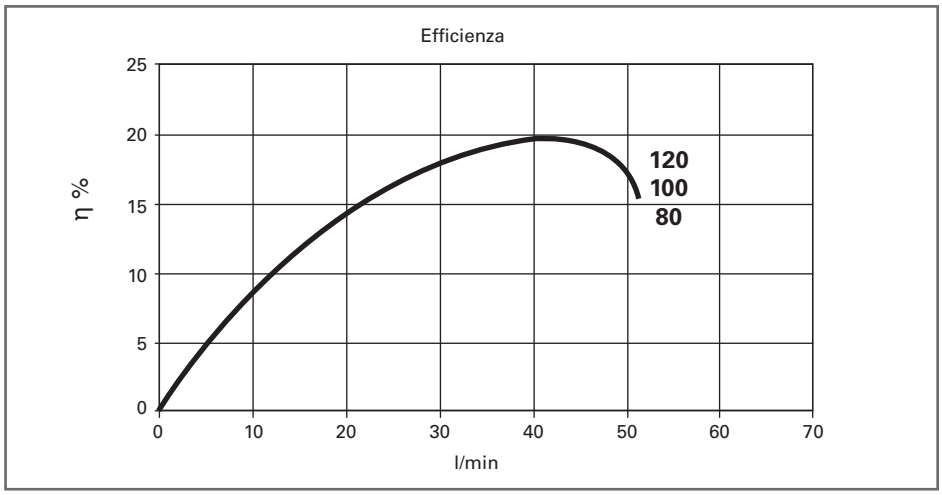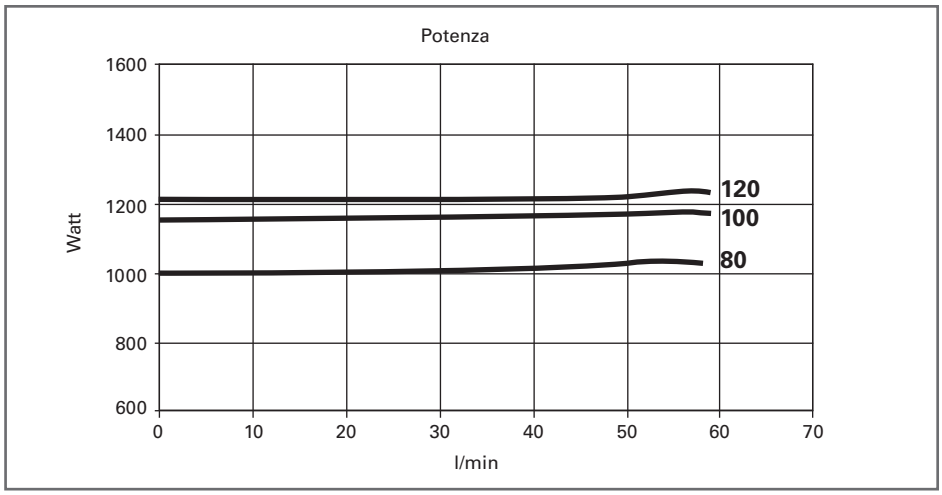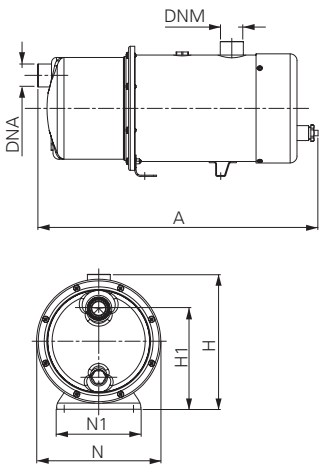
Curve caratteristiche e prestazioni η = 2900 1/min